KNIPEX Quality – Made in Germany

Bedienungsanleitung

90 22 10 E03

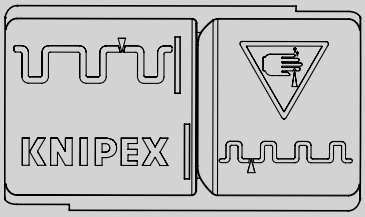

DE **Wellrohrschneideinsatz**
für KNIPEX BiX® CT56

1 Positionierung des Klingenblocks

1. Lösen Sie die Schraube zum Fixieren des Klingenblocks bei geschlossenem Werkzeug.
   Hinweis: Drehen Sie die unverlierbare Schraube nicht zu weit heraus!
2. Betätigen Sie die Sperrklinke, um das Werkzeug zu öffnen und nehmen Sie den Klingenblock heraus.
   Erforderliches Werkzeug:
   Verwenden Sie einen Schraubendreher PH1 in gutem Zustand, um die Schrauben nicht zu beschädigen.

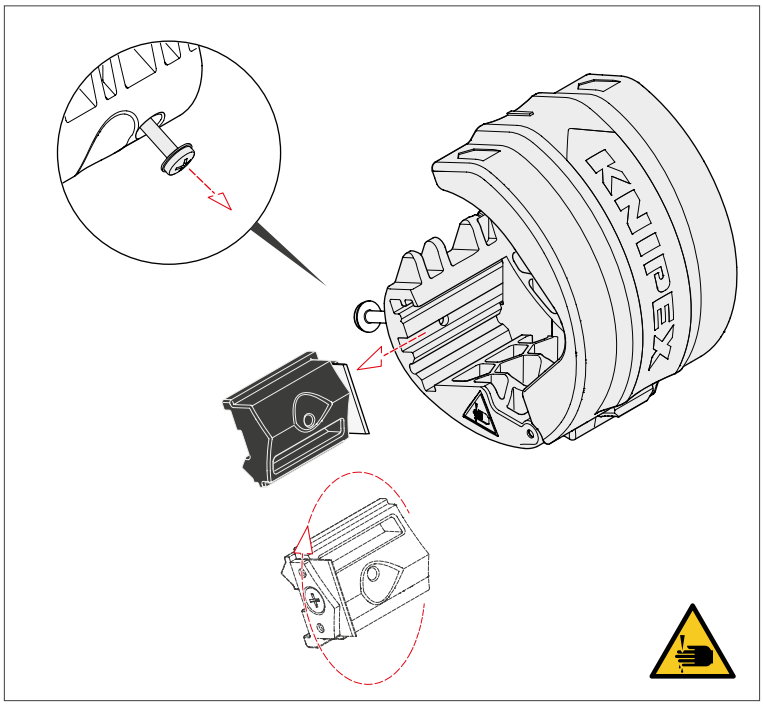

Klingenblock aus der Führung nehmen

3. Schieben Sie den Klingenblock mit der Klinge zuerst in seine Führung und ziehen Sie die Schraube mit einem maximalen Drehmoment von 0,8 Nm an. Die Klinge ist in der Mitte des Werkzeugs positioniert.

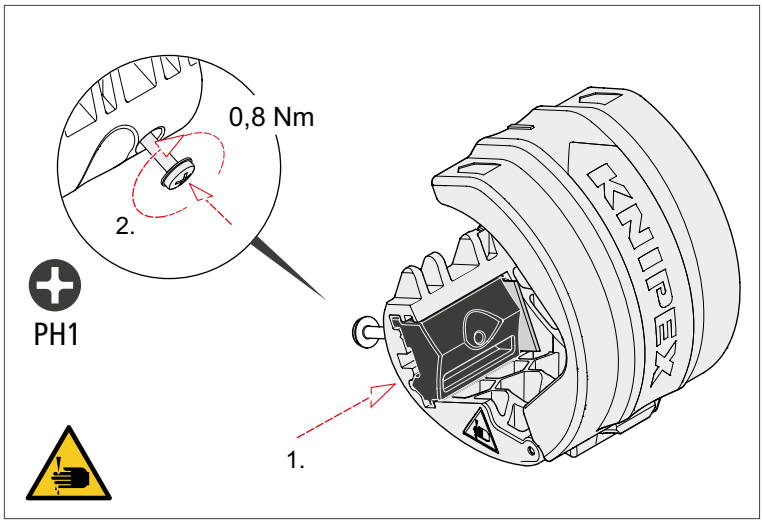

Position des Klingenblocks für das Schneiden von Wellrohren

2 Einsetzen des Wellrohrschneideinsatzs

Mit dem Wellrohrschneideinsatz können Wellrohre mit grober und feiner Rillenstruktur präzise auf dem Wellenberg geschnitten werden. Die integrierte Positionierhilfe ermöglicht dabei eine exakte Ausrichtung des Wellrohrs und sorgt für präzise Schnittergebnisse.
Die Klinge muss sich mittig im Werkzeug befinden.

Für die Verwendung sind zwei unterschiedliche Positionen des Wellrohrschneideinsatzes vorgesehen:

- Feines Wellenprofil: Kennzeichnung feines Wellenprofil neben der Klinge (-> geringer Abstand zwischen Klinge und Positionierhilfe)
- Grobes Wellenprofil: Kennzeichnung grobes Wellenprofil neben der Klinge (-> größerer Abstand zwischen Klinge und Positionierhilfe)

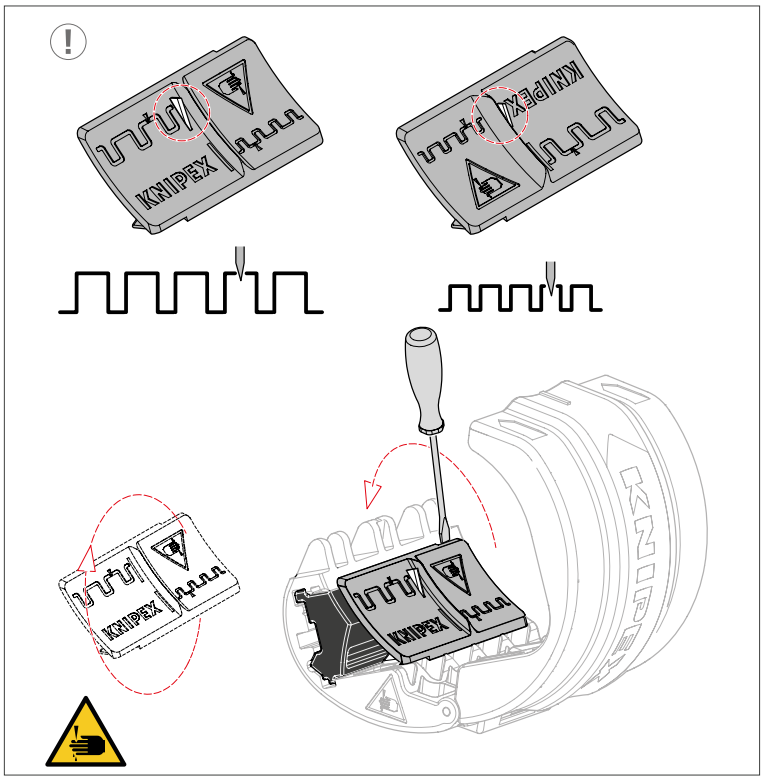

Wellrohrschneideinsatz richtig einlegen

Hinweis: Das Werkzeug ist für viele handelsübliche Wellrohre geeignet. Abhängig vom Wellenprofil kann die Schnittqualität bei einzelnen Ausführungen eingeschränkt sein. Es ist **nicht geeignet** für **geschlitzte** oder **mehrschichtige** Wellrohre.

3 Wellrohr schneiden

Gefahr!

Lebensgefahr durch elektrischen Strom!

Schalten Sie alle Kabel vor dem Schneiden spannungsfrei!

Arbeiten Sie nur an spannungsfreien Kabeln und Leitungen!

Insbesondere bei Wellrohren mit innenliegenden elektrischen Leitungen muss sichergestellt werden, dass sich der Wellrohrschneideinsatz im Werkzeug befindet, um eine Beschädigung der Leiter und dadurch entstehende Gefahren zu verhindern

1. Legen Sie das Werkzeug um das Rohr.
2. Definieren Sie die Schnittlinie mit Hilfe der Markierungen am Werkzeug.

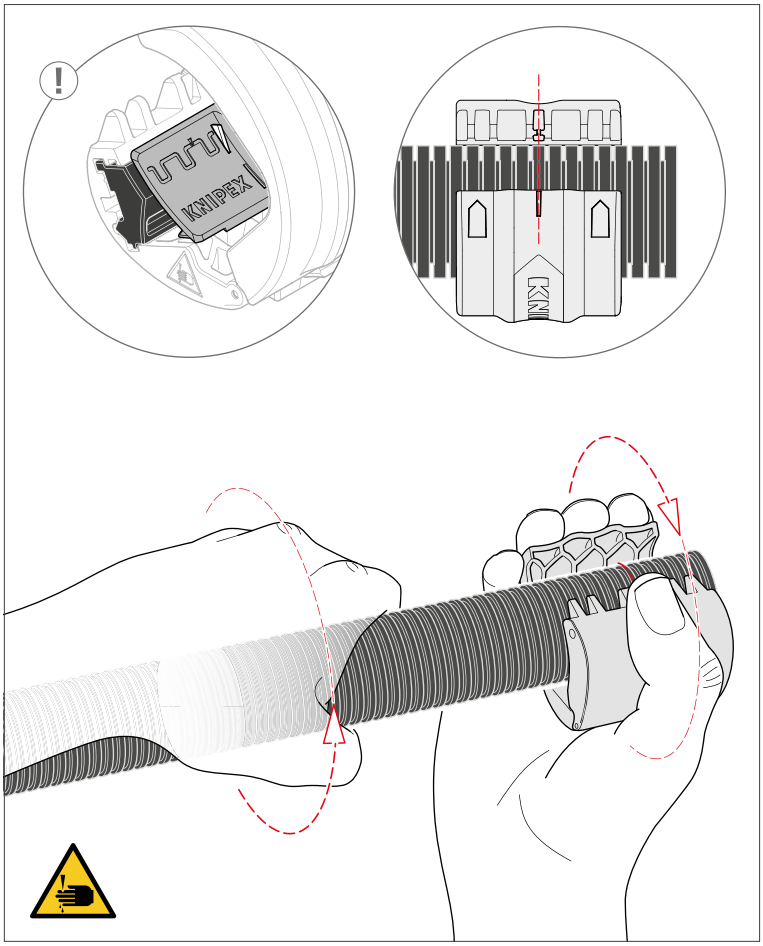

Wellrohr schneiden

3. Achten Sie auch darauf, dass die Positionierhilfe (Führungsrille) ordnungsgemäß im Wellental des Rohrs liegt.
4. Drehen Sie das Werkzeug bei leichtem Druck in Drehrichtung (Pfeil) um das Rohr.

Hinweis:

Bei bereits eingebautem Wellrohr oder Wellrohr, das von einer großen Rolle abgeschnitten wird, ist die Drehbarkeit eingeschränkt.

Drehen Sie das Werkzeug deshalb schrittweise um jeweils eine halbe Umdrehung und greifen Sie anschließend um.

KNIPEX-Werk
C. Gustav Putsch KG

42337 Wuppertal

Tel.: +49 202 – 47 94-0
Fax: +49 202 – 47 50 58

info@knipex.de
www.knipex.de