KNIPEX Quality – Made in Germany

Bedienungsanleitung

78 03 150
78 61 150
78 09 LE

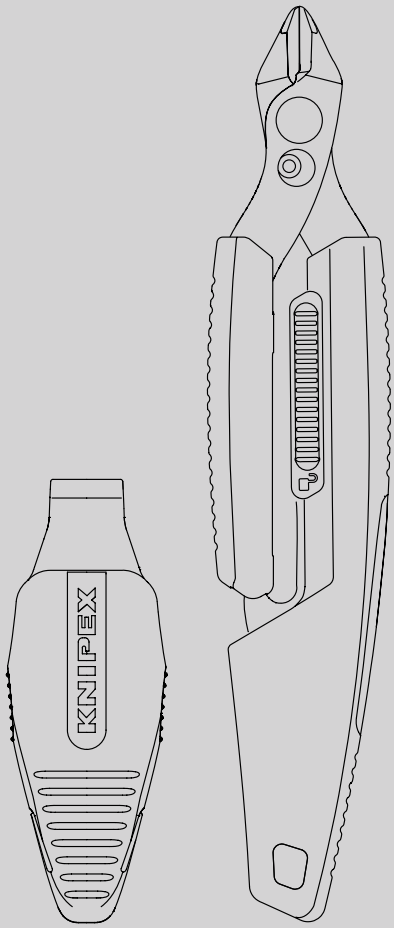

DE Slim Knips und Holster

Präzisionszange für feinste Schneidarbeiten und
Holster zum Aufbewahren von Zangen

INHALTSVERZEICHNIS

1	Allgemeines	3
1.1	Hinweise zur Bedienungsanleitung	3
1.2	Verwendete Symbole	3
1.3	Urheberschutz	3
1.4	Garantie und Gewährleistung	3
2	Sicherheit	4
2.1	Bestimmungsgemäße Verwendung	4
3	Aufbau und Funktion	6
3.1	Aufbau	6
3.2	Funktion	6
4	Bedienung	7
4.1	Ergonomische Grundhaltung für Standardanwendungen	7
4.2	Daumenbetätigung für Arbeiten in beengten Bereichen	8
4.3	Pinzettengriff für präzise Schneidarbeiten	9
4.4	Manuelles Nachspannen und Demontage von Kabelbindern	10
4.5	Anbringen der Fangleine	12
4.6	Anbringen und Entfernen des Holsters	13
4.7	Nutzung des Holsters	15
5	Wartung	16
6	Technische Daten	16
7	Entsorgung	16

1 Allgemeines

1.1 Hinweise zur Bedienungsanleitung

Diese Bedienungsanleitung ermöglicht Ihnen den sicheren und effizienten Umgang mit Ihrem Werkzeug.
Das Werkzeug darf nur in technisch einwandfreiem Zustand benutzt werden.
Bedingt durch die technische Entwicklung können Abbildungen und Beschreibungen in dieser Bedienungsanleitung vom tatsächlich gelieferten Werkzeug leicht abweichen.
Für Schäden, die durch Nichtbeachtung dieser Bedienungsanleitung entstehen, übernehmen wir keine Haftung.

1.2 Verwendete Symbole

Alle Sicherheitshinweise sind in dieser Bedienungsanleitung durch entsprechende Symbole gekennzeichnet. Die Signalworte am Anfang des Sicherheitshinweises bringen das Ausmaß der Gefährdung zum Ausdruck.



Gefahr!

Risikoquelle Level 1

Diese Kombination aus Symbol und Signalwort weist auf eine unmittelbar gefährliche Situation hin, die zum Tod oder zu schweren Verletzungen führt, wenn sie nicht vermieden wird.



Warnung!

Risikoquelle Level 2

Diese Kombination aus Symbol und Signalwort weist auf eine möglicherweise gefährliche Situation hin, die zum Tod oder zu schweren Verletzungen führen kann, wenn sie nicht vermieden wird.



Vorsicht!

Risikoquelle Level 3

Diese Kombination aus Symbol und Signalwort steht für wichtige Informationen, die helfen, Sach- oder Umweltschäden zu vermeiden.

1.3 Urheberschutz

Diese Bedienungsanleitung und alle mit diesem Werkzeug gelieferten Unterlagen bleiben urheberrechtlich Eigentum der Firma KNIPEX.
Der Nachdruck dieser Anleitung, auch auszugsweise, ist nur mit schriftlicher Einwilligung der KNIPEX Werk C. Gustav Putsch KG zugelassen.

1.4 Garantie und Gewährleistung

Der Hersteller übernimmt die gesetzliche Gewährleistung gemäß den aktuellen Verkaufs- und Lieferbedingungen. Weitergehende Garantien oder Zusagen werden nicht gewährt.
Innerhalb der Gewährleistungszeit umfasst die Gewährleistung die Behebung sämtlicher auftretender Mängel, die auf Material- oder Fertigungsfehler zurückzuführen sind.
Verschleißteile sind von der Gewährleistung ausgeschlossen.
Eine Reparatur oder ein Austausch des Werkzeuges führt zu keiner Verlängerung der Gewährleistungszeit. Die Reparatur oder der Austausch kann nur durch neuwertige Teile erfolgen, deren Funktion denen der alten Teile entsprechen. Jedes defekte und somit ausgetauschte Teil ist Eigentum des Herstellers.

Der Gewährleistungsanspruch erlischt insbesondere, wenn:

- Schäden durch unsachgemäße Bedienung, Nutzung außerhalb der vom Hersteller angegebenen Verwendung oder mangelhafte Wartung entstehen.
- Reparaturen oder Umbauten von hierzu nicht ermächtigten Personen vorgenommen werden.
- Keine Original-Zubehöre und Ersatzteile von KNIPEX verwendet werden.
- Defekte Bauteile nicht unverzüglich instandgesetzt werden, um den Schadensumfang gering zu halten und die Sicherheit des Werkzeuges nicht zu beeinträchtigen (Instandsetzungspflicht).

Im Übrigen wird auf die Haftungs- und Gewährleistungsregelungen der aktuellen Verkaufs- und Lieferbedingungen verwiesen.

2 Sicherheit

2.1 Bestimmungsgemäße Verwendung

Das Werkzeug ist für folgende Anwendungen bestimmt:

- Schneiden von Kunststoff (bis Dicke/Durchmesser 3 mm)
- Schneiden von Kabelbindern (bis 7,6 mm Breite)
- Schneiden von Kupfer (eindrähtig bis Durchmesser 1,6 mm bzw. 1,3 mm bei Typ 78 03 150)
- Schneiden von Kupfer (feindrähtig bis 4 mm²)

Das Werkzeug ist für folgende Anwendungen **nicht** zulässig:

- Schneiden von härteren Materialien als angegeben

Das Holster ist mit folgenden Werkzeugen kompatibel:
Super Knips der Typen

- 78 03 125 (ESD)
- 78 13 125 (ESD)
- 78 23 125 (ESD)
- 78 61 125 (ESD)
- 78 71 125 (ESD)
- 78 81 125 (ESD)
- 78 91 125 (ESD)

Slim Knips der Typen

- 78 03 150
- 78 61 150

Mit allen anderen Werkzeugen ist das Holster **nicht** kompatibel.

Der Klemmbügel des Holsters ist kompatibel mit Gürteln bis Gürtelbreite 40 mm und vielen Werkzeugtaschen **innerhalb** von Werkzeugtransportsystemen.

Jede darüber hinausgehende Verwendung oder eigenmächtige Veränderung gilt als nicht bestimmungsgemäß. Für Schäden, die aus nicht bestimmungsgemäßer Verwendung resultieren, haftet der Betreiber.
Zur bestimmungsgemäßen Verwendung gehört auch die Beachtung dieser Bedienungsanleitung. Sie muss vor der Benutzung vollständig gelesen werden.

Gefahr!



Lebensgefahr durch elektrischen Strom!

Schalten Sie alle Kabel vor dem Schneiden spannungsfrei!
Arbeiten Sie nur an spannungsfreien Kabeln und Leitungen!

Warnung!



Warnung vor scharfen Klingen!

Der Umgang mit scharfen Klingen ist gefährlich. Gehen Sie deshalb bei allen Arbeiten vorsichtig mit Ihrem Werkzeug um.

Warnung!



Schutzbrille tragen

Tragen Sie beim Benutzen des Werkzeuges eine Schutzbrille!

Warnung!



Gefahr durch scharfe Klingen!

Schließen Sie die Zange und sichern Sie diese immer mit dem Feststeller, wenn Sie sie nicht in Gebrauch haben oder aufbewahren.

Warnung!



Gefahr durch herabfallende Gegenstände!

Sichern Sie Ihr Werkzeug mit KNIPEX Tethered Tools, wenn Sie in großer Höhe arbeiten.

3 Aufbau und Funktion

3.1 Aufbau

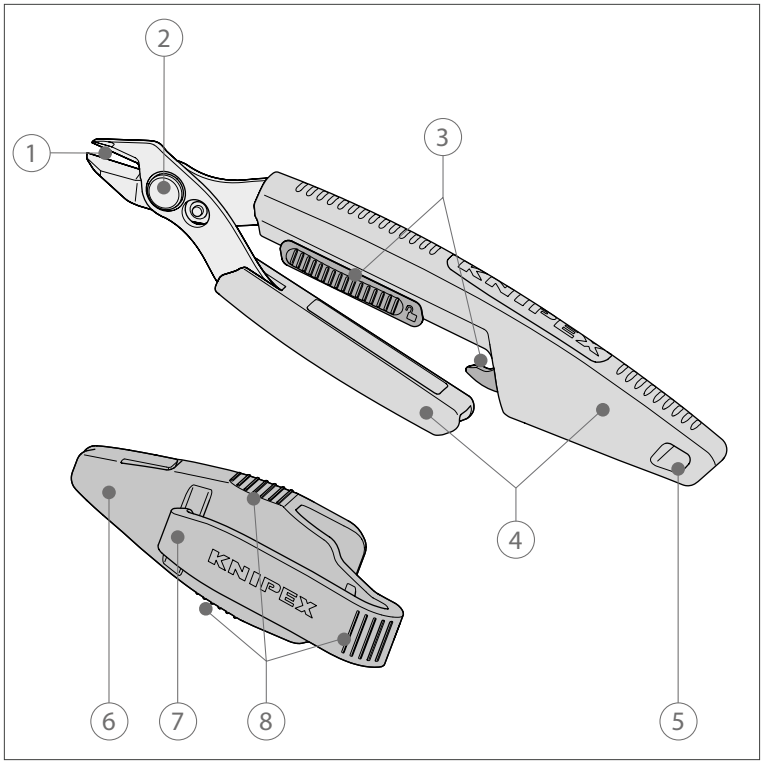

Aufbau Slim Knips und Holster

1 Schneiden
2 Gelenk
3 Feststeller mit Schließbegrenzer
4 Griffe
5 Befestigungsöse zum Anbringen einer Absturzsicherung
6 Holster
7 Klemmbügel zum Befestigen am Gürtel oder Haltelaschen von Werkzeugtransportsystemen
8 Greifzonen zum Herausziehen der Zange

3.2 Funktion

Die Präzisionszange ist für feinste Schneidarbeiten an ein- und feindrähtigen Kupferleitern, Kunststoffteilen und Kabelbindern ausgelegt.

Sie gewährleistet saubere Schnitte bei geringem Kraftaufwand und ist speziell für die Montage und Demontage von Kabelbindern optimiert, z.B. zum bündigen Abschneiden überstehender Enden.

Die platzsparende Stiftform ermöglicht präzises Arbeiten mit Fingerspitzengefühl sowie eine gute Sicht auf das Werkstück – auch in engen und tiefen Bauräumen.

Das Holster dient der sicheren Aufbewahrung und dem schnellen Zugriff auf die Präzisionszange.

Der Klemmbügel ist kompatibel mit Gürteln bis Gürtelbreite 40 mm und vielen Werkzeugtaschen **innerhalb** von Werkzeugtransportsystemen.

4 Bedienung

Der Slim Knips lässt sich je nach Einsatzbedinungen auf unterschiedliche Weise handhaben.
Jede Handhabung ist auf spezifische Anwendungen abgestimmt und unterstützt Sie dabei, die optimale Kontrolle und Kraftübertragung zu erreichen.
Im Folgenden werden die drei empfohlenen Bedienpositionen gezeigt und typische Einsatzbereiche erläutert.

4.1 Ergonomische Grundhaltung für Standardanwendungen

1. Öffnen Sie die Zange, indem Sie den Feststeller (3) nach hinten schieben.
2. Nehmen Sie die Zange, wie in der Abbildung gezeigt, in die Hand und führen Sie den gewünschten Schnitt aus.

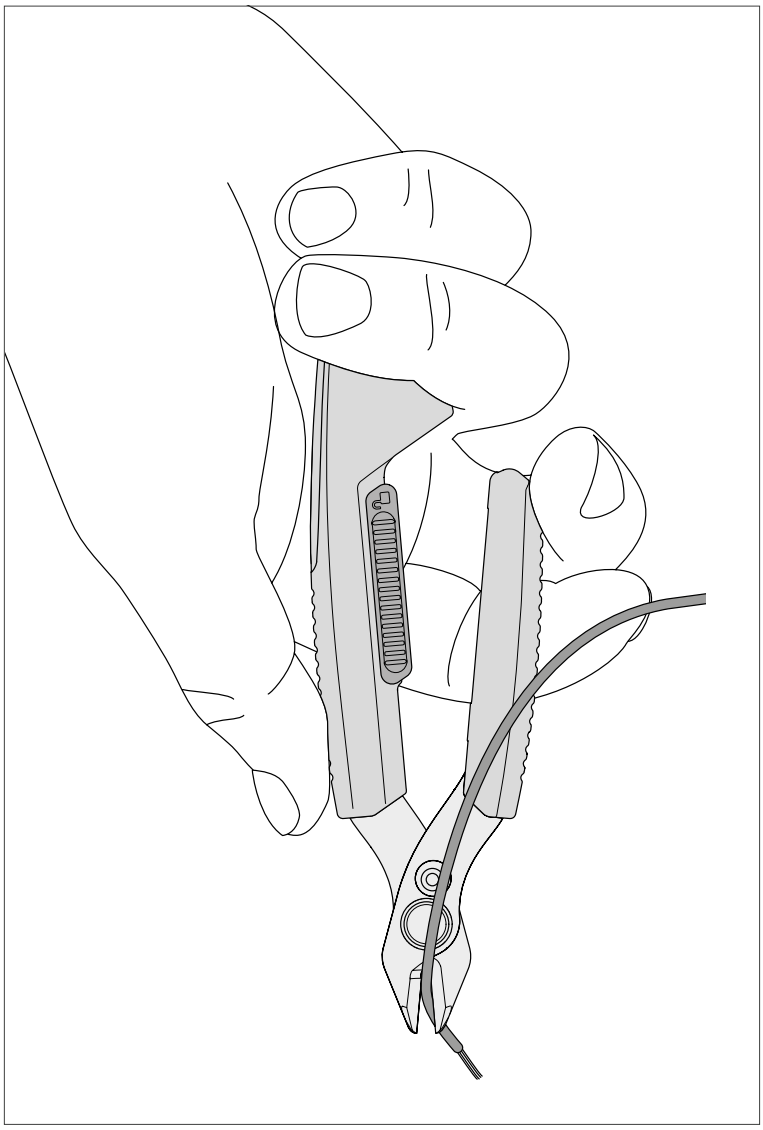

Ergonomische Grundhaltung

4.2 Daumenbetätigung für Arbeiten in beengten Bereichen

1. Öffnen Sie die Zange, indem Sie den Feststeller (3) nach hinten schieben.
2. Nehmen Sie die Zange, wie in der Abbildung gezeigt, in die Hand. Dank der besonderen Griffgestaltung kann die Zange sehr weit hinten gegriffen und trotzdem sicher in der Hand gehalten werden. Dadurch wird das Schneiden in beengten Bereichen erleichtert.
3. Führen Sie nun den gewünschten Schnitt durch.

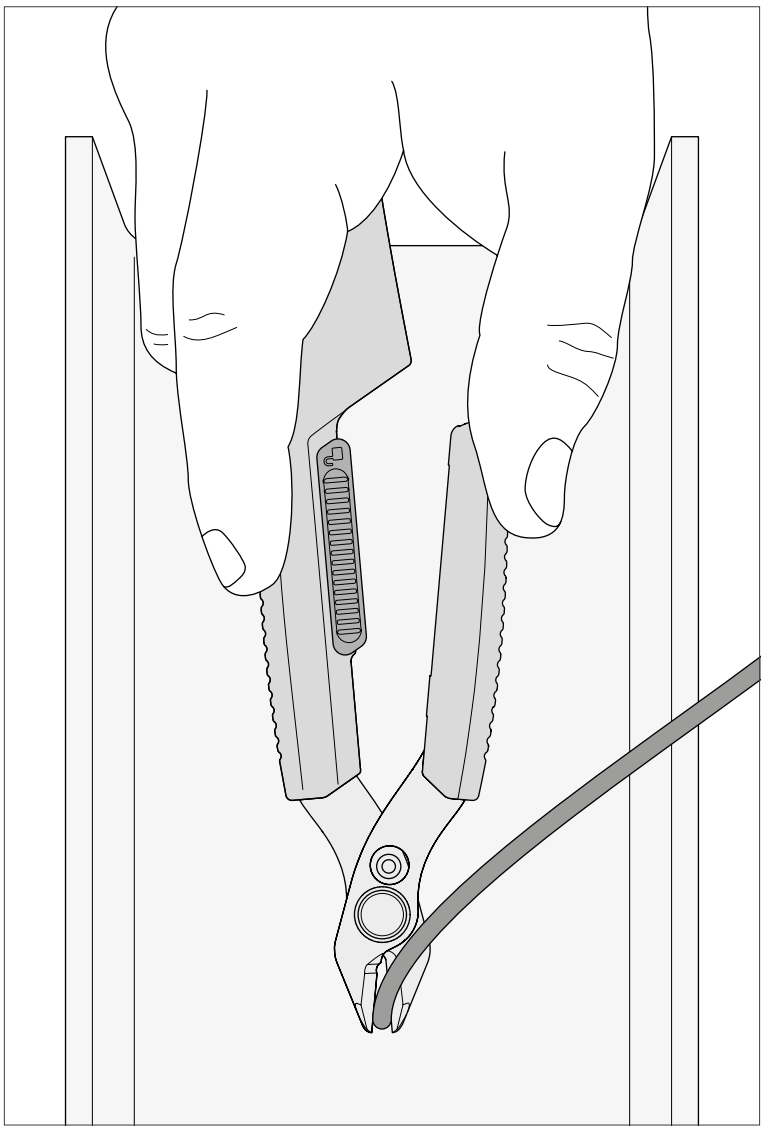

Daumenführung der Zange

4.3 Pinzettengriff für präzise Schneidarbeiten

1. Öffnen Sie die Zange, indem Sie den Feststeller (3) nach hinten schieben.
2. Nehmen Sie die Zange, wie in der Abbildung gezeigt, in die Hand. So können Sie die Zange sehr präzise halten und führen. Bei Bedarf können Sie den Handballen auflegen und damit die Hand stabilisieren.
3. Führen Sie nun den gewünschten Schnitt durch.

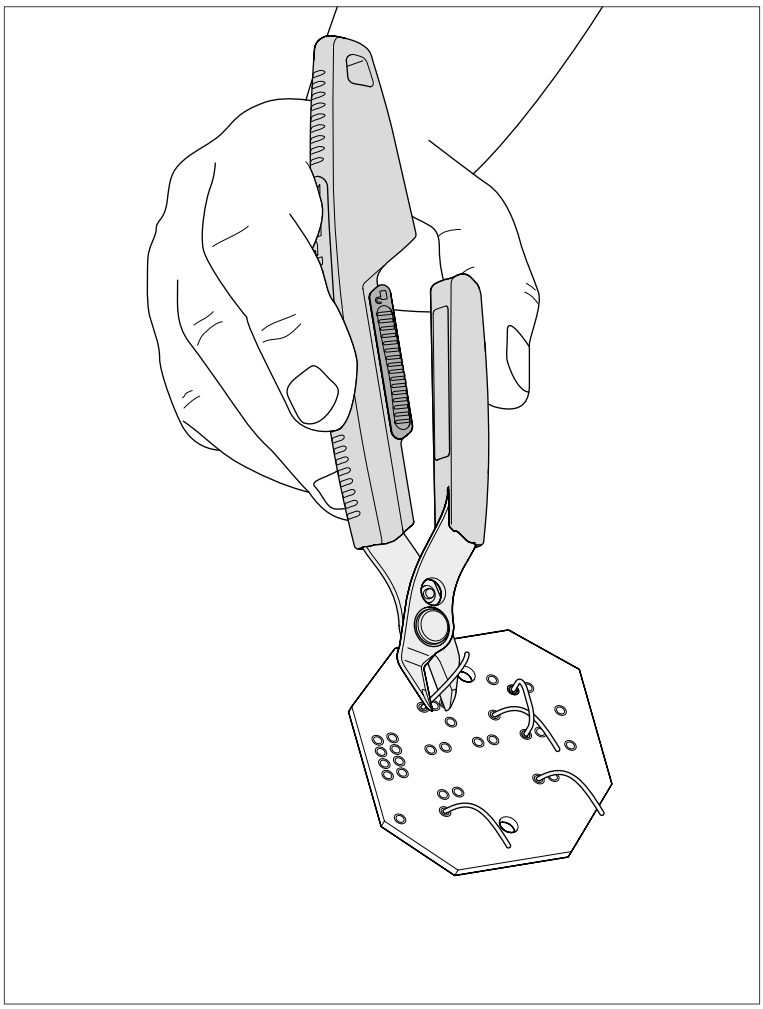

Pinzettengriff

4.4 Manuelles Nachspannen und Demontage von Kabelbindern

Die Slim Knips ist optimal für das manuelles Nachspannen und die Demontage von Kabelbindern geeignet:

- Ein Schließberenzer reduziert das Risiko des versehentlichen Abschneidens des Kabelbinderendes beim Nachspannen.
- Die große Öffnungsweite ermöglicht das Auftrennen von Kabelbindern bis zu 7,6 mm Breite in Querrichtung.

4.4.1 Manuelles Nachspannen von Kabelbindern

1. Öffnen Sie die Zange, indem Sie den Feststeller (3) nach hinten schieben.
2. Schieben Sie den Feststeller über den Widerstand ganz nach vorn, um den Schließbegrenzer zu aktivieren.
   Die Zange kann jetzt nicht mehr komplett geschlossen werden.
   So wird das Risiko, dass Kabelbinderende beim Nachspannen versehentlich durchzutrennen, verringert.
3. Spannen Sie den Kabelbinder, wie in der Abbildung gezeigt, kontrolliert nach.
   Tipp: Legen Sie bei breiten Kabelbindern das Kabelbinderende immer möglichst weit vorne (an der Spitze der Schneide) ein, da dort der Spalt größer ist.

Hinweis:
Bei Überlastung löst der Schließbegrenzer automatisch aus und verhindert so einen möglichen Bruch.

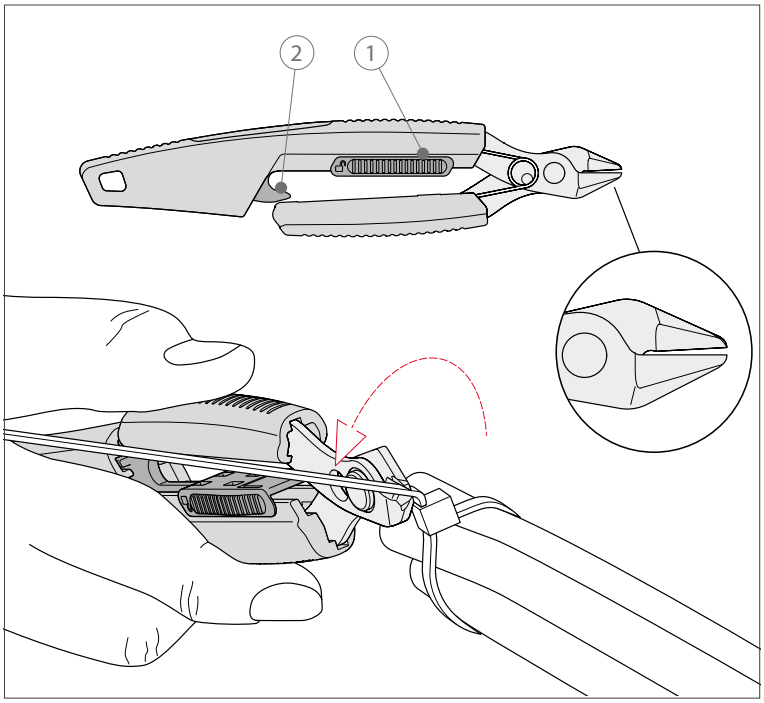

Kabelbinder kontrolliert nachspannen

4.4.2 Demontage von Kabelbindern

1. Öffnen Sie die Zange, indem Sie den Feststeller (3) nach hinten schieben.
2. Nehmen Sie die Zange, wie in der Abbildung gezeigt, in die Hand und trennen Sie den Kabelbinder in Querrichtung.

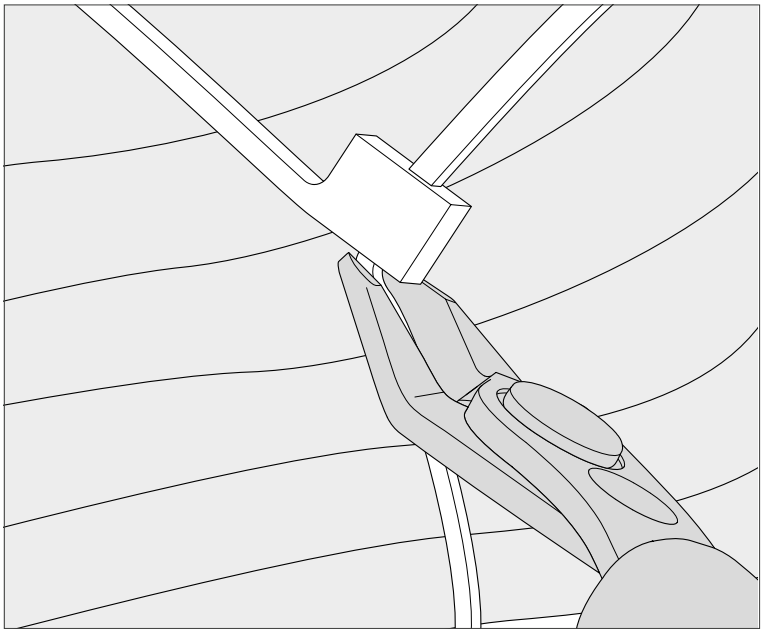

Kabelbinder in Querrichtung trennen

Gefahr!

Lebensgefahr durch elektrischen Strom!

Stellen Sie vor dem Auftrennen von Kabelbindern unbedingt sicher, dass alle Leitungen des Kabelbündels von der Stromversorgung getrennt sind!

Vorsicht!

Mögliche Sachschäden!

Prüfen Sie vor dem Durchtrennen des Kabelbinders, dass dabei keine Kabel mit der Spitze der Zange beschädigt werden können!

4.5 Anbringen der Fangleine

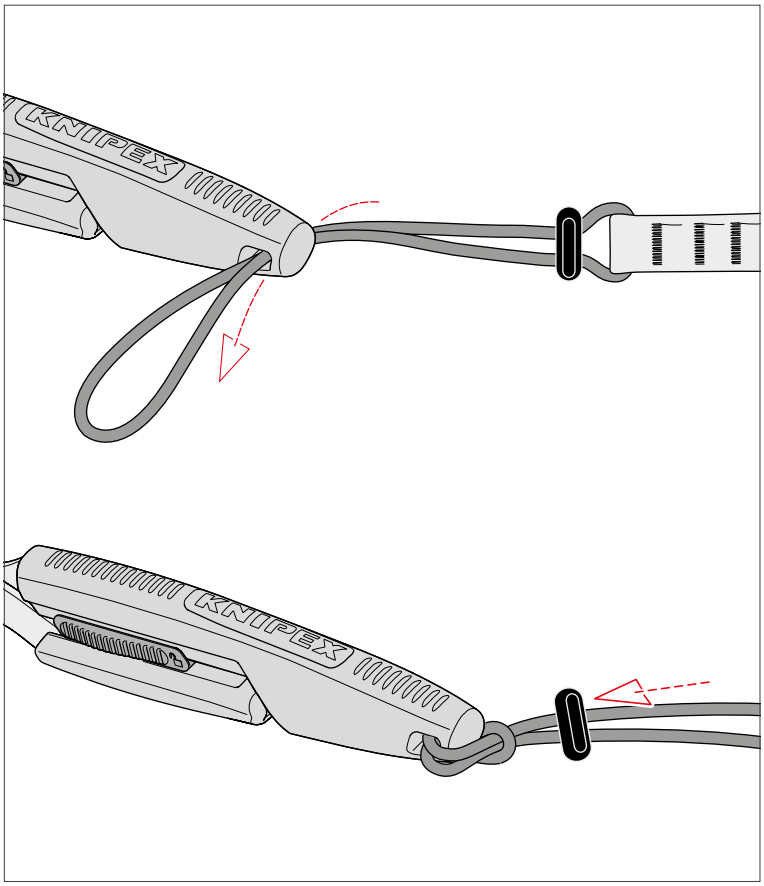

Anbringen der Fangleine

1. Führen Sie das Schlaufenende durch die Öffnung der Befestigungsöse.
2. Führen Sie das Karabinerende der Fangleine oder der Adapterschlaufe durch die Schlaufe und ziehen Sie es fest, um eine sichere Verbindung zu schaffen.
3. Drücken Sie den Seilstopper fest auf den Cinch.

4.6 Anbringen und Entfernen des Holsters

Das Holster sollte so am Gürtel, am Werkzeugtaschenbund oder an der vorgesehenen Befestigungsschiene angebracht werden, dass die Zange leicht erreichbar ist, ohne die Bewegungsfreiheit einzuschränken.

4.6.1 Anbringen des Holsters am Gürtel

Vorsicht!

Gefahr durch herabfallende Gegenstände!

Das Holster ist nicht für Arbeiten in der Höhe geeignet, da die Befestigung an einer Fangleine nicht möglich ist.

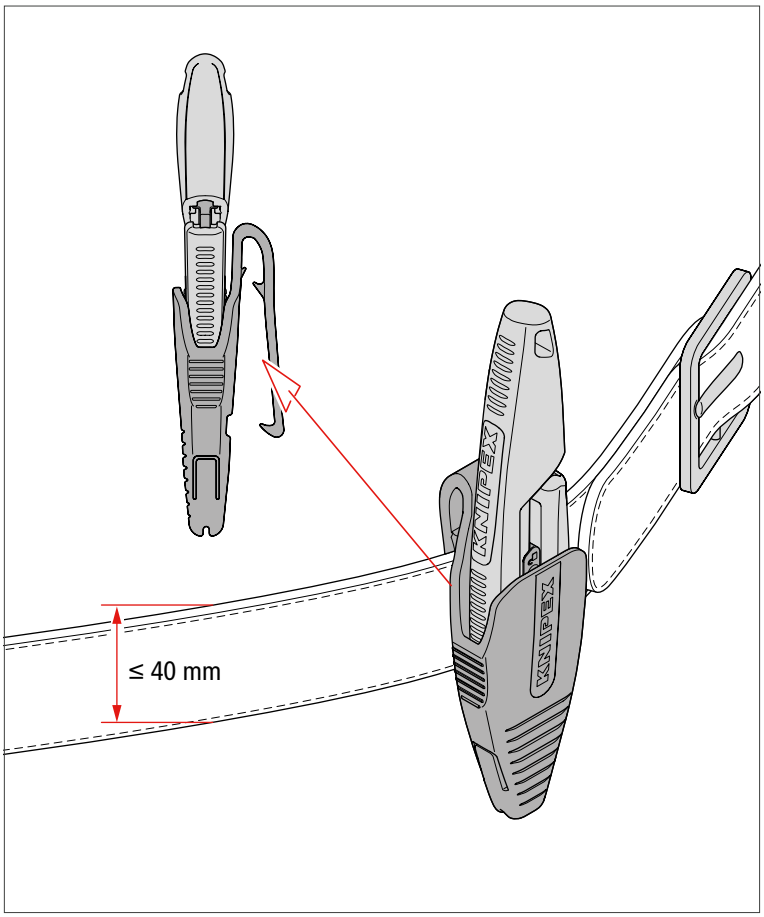

Holster am Gürtel anbringen

Hinweis:

Das Holster darf nur mit der Öffnung nach oben angebracht werden!

1. Schieben Sie den Klemmbügel des Holsters vollständig über den Gürtel, bis er sicher (in der ersten Position) einrastet.
2. Ziehen Sie nach dem Aufschieben des Holsters in entgegengesetzter Richtung am Holster, um sich über den Festsitz des Holsters zu vergewissern
3. Schließen und verriegeln Sie die Zange.
4. Stecken Sie die Zange in das Holster, bis ein fühlbares Einrasten erfolgt, wodurch sie sicher fixiert wird.

4.6.2 Anbringen des Holsters an einem Werkzeugtaschenbund

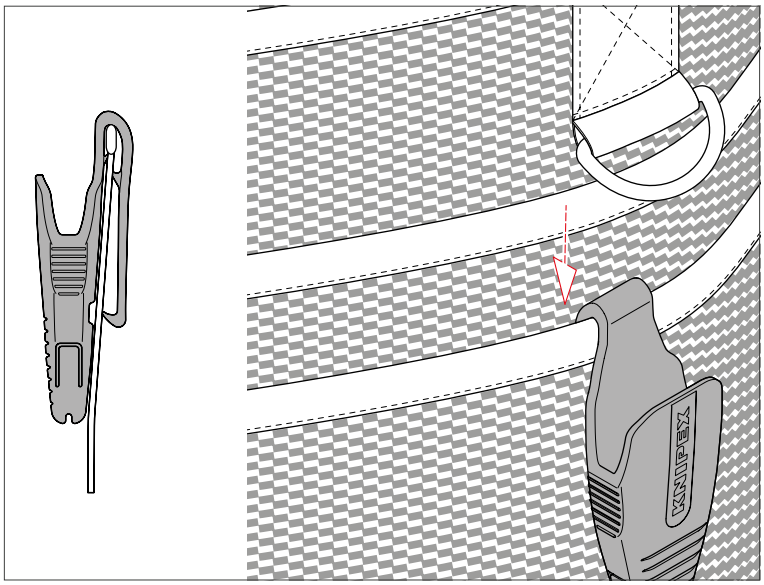

Holsters am Werkzeugtaschenbund anbringen

1. Schieben Sie den Klemmbügel des Holsters vollständig über den Bund der Werkzeugtasche, bis er sicher (in der zweiten Position) einrastet.
2. Ziehen Sie nach dem Aufschieben des Holsters in entgegengesetzter Richtung am Holster, um sich über den Festsitz des Holsters zu vergewissern

4.6.3 Entfernen des Holsters

1. Entnehmen Sie vor dem Lösen des Holsters die Zange, damit sie nicht herausfällt.
2. Ziehen Sie den Klemmbügel leicht nach hinten und ziehen Sie das Holster nach oben ab.

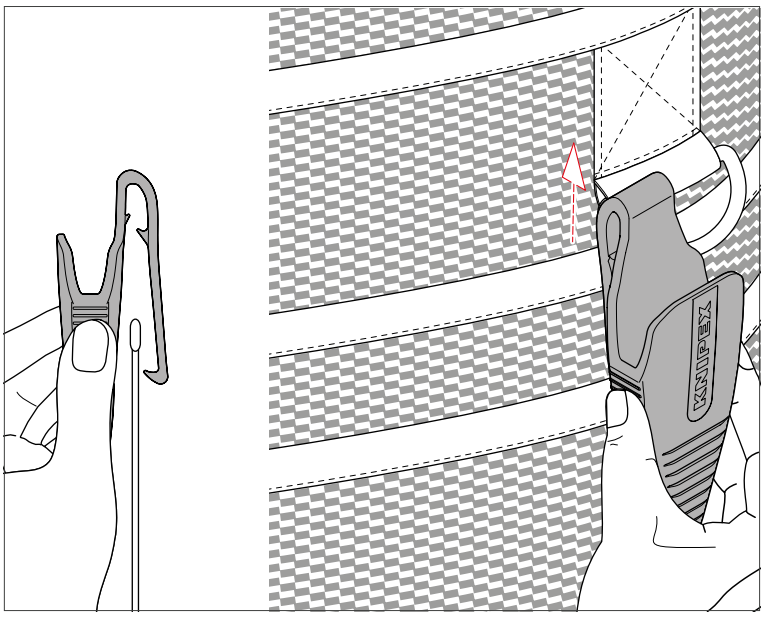

Holster lösen

4.7 Nutzung des Holsters

4.7.1 Zange ins Holster einsetzen

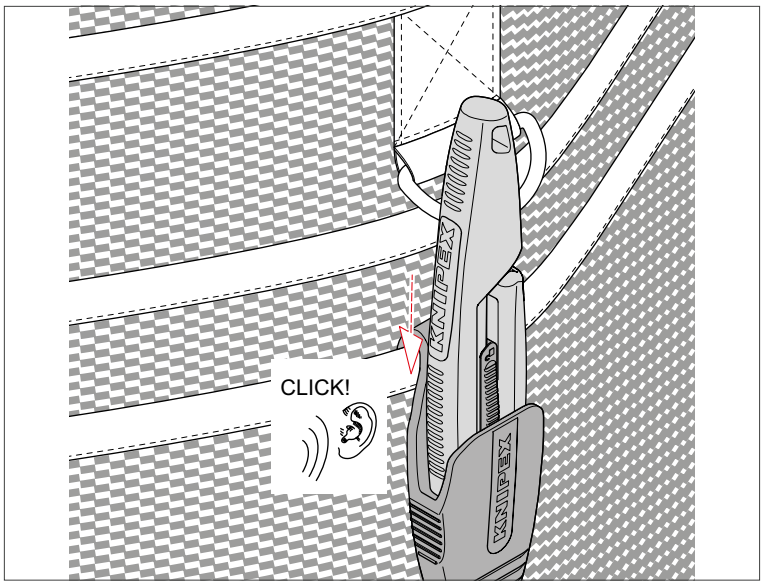

Zange zur Aufbewahrung in das Holster stecken

1. Schließen und verriegeln Sie die Zange.
2. Stecken Sie die Zange in das Holster, bis ein **fühlbares Einrasten** erfolgt, wodurch sie sicher fixiert wird.

4.7.2 Zange aus dem Holster entnehmen

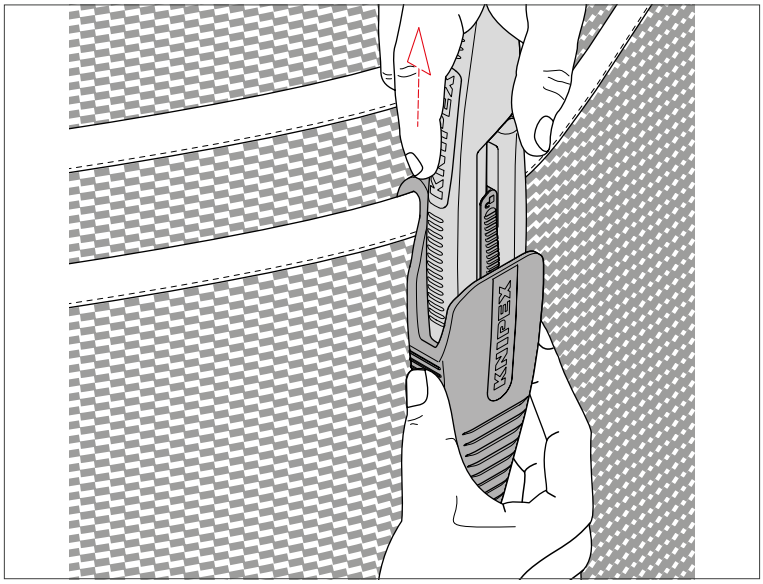

Zange aus Holster entnehmen

1. Halten Sie das Holster an den Greifzonen fest.
2. Ziehen Sie die Zange vorsichtig aus dem Holster.
   So vermeiden Sie eine zu hohe Belastung des Klemmbügels und verhindern, dass sich das Holster mit löst.

5 Wartung

Ölen Sie das Gelenk des Werkzeuges regelmäßig.

6 Technische Daten

Technische Daten	Einheit	Slim Knips		Holster
Artikelnummer	–	78 03 150	78 61 150	78 09 LE
Länge	mm	158	158	103
Breite	mm	32	32	38
Gewicht ca.	g	50	50	30
Eigenschaften	–	Schneide ohne Facette, mit integriertem Feststeller und Öffnungsfeder		aus schlagfestem Kunststoff
Anwendung	–	ein- und feindrähtige Kupferleiter, Kunststoffteile und Kabelbinder		Aufbewahrung von Super Knips und Slim Knips

7 Entsorgung

Führen Sie die zerlegten Bestandteile des Produktes der fachgerechten Wiederverwendung zu.

KNIPEX-Werk
C. Gustav Putsch KG

42337 Wuppertal

Tel.: +49 202 – 47 94-0
Fax: +49 202 – 47 50 58

info@knipex.de
www.knipex.de